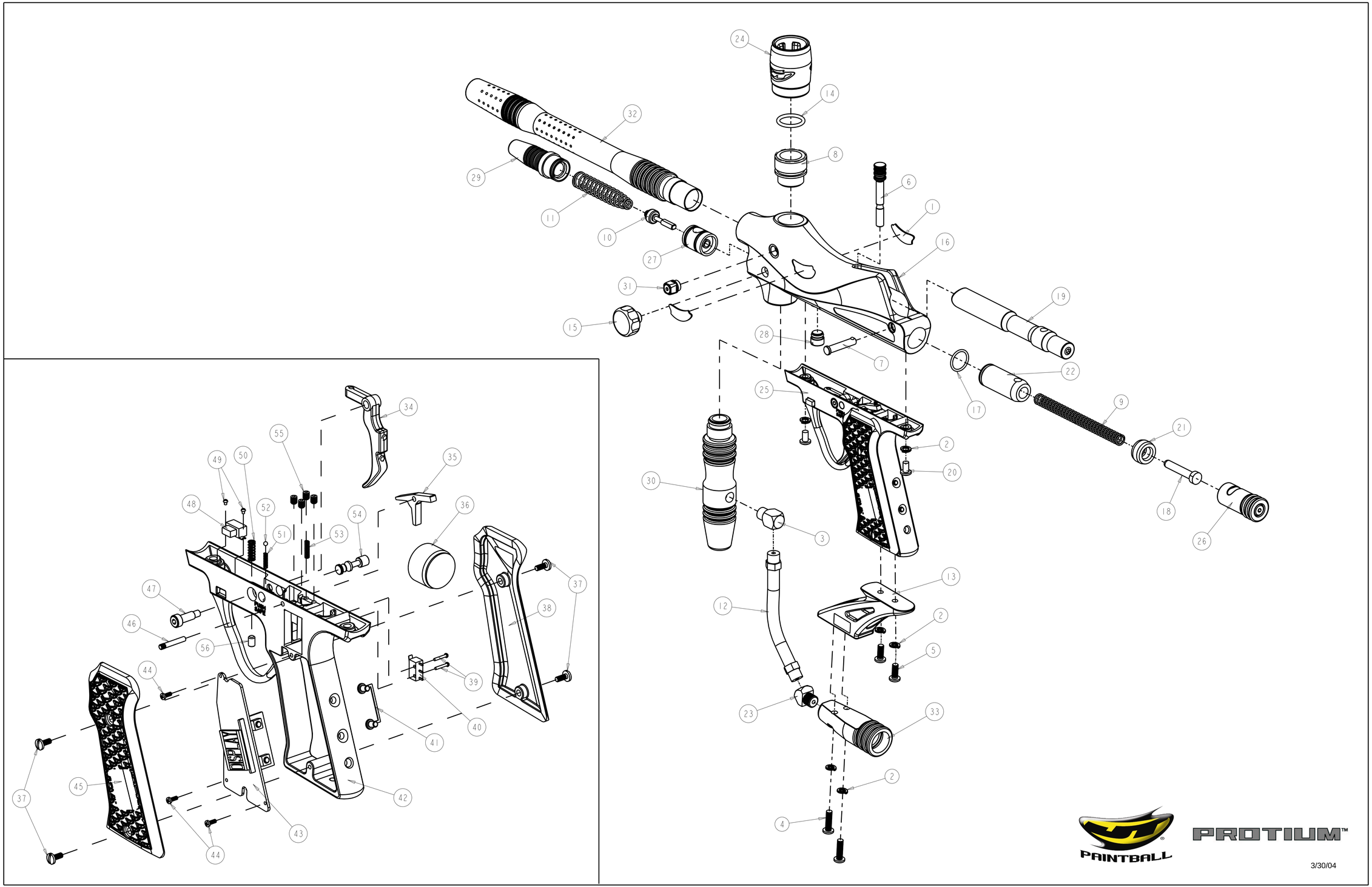
24
14
32
8
29
6
1
11
10
16
27
31
19
15
28
7
22
25
17
9
21
2
20
30
18
3
26
13
12
2
5
23
33
2
4
34
55
35
49
50
48
52
36
51
54
53
37
47
38
46
56
44
39
40
41
45
42
37
43
44
DISPLAY
PAINTBALL
PROTIUM™
3/30/04